fantürk
İKLİMLENDİRME SİSTEMLERİ

D-FWA
Duvar Tipi
Aksiyal Fan

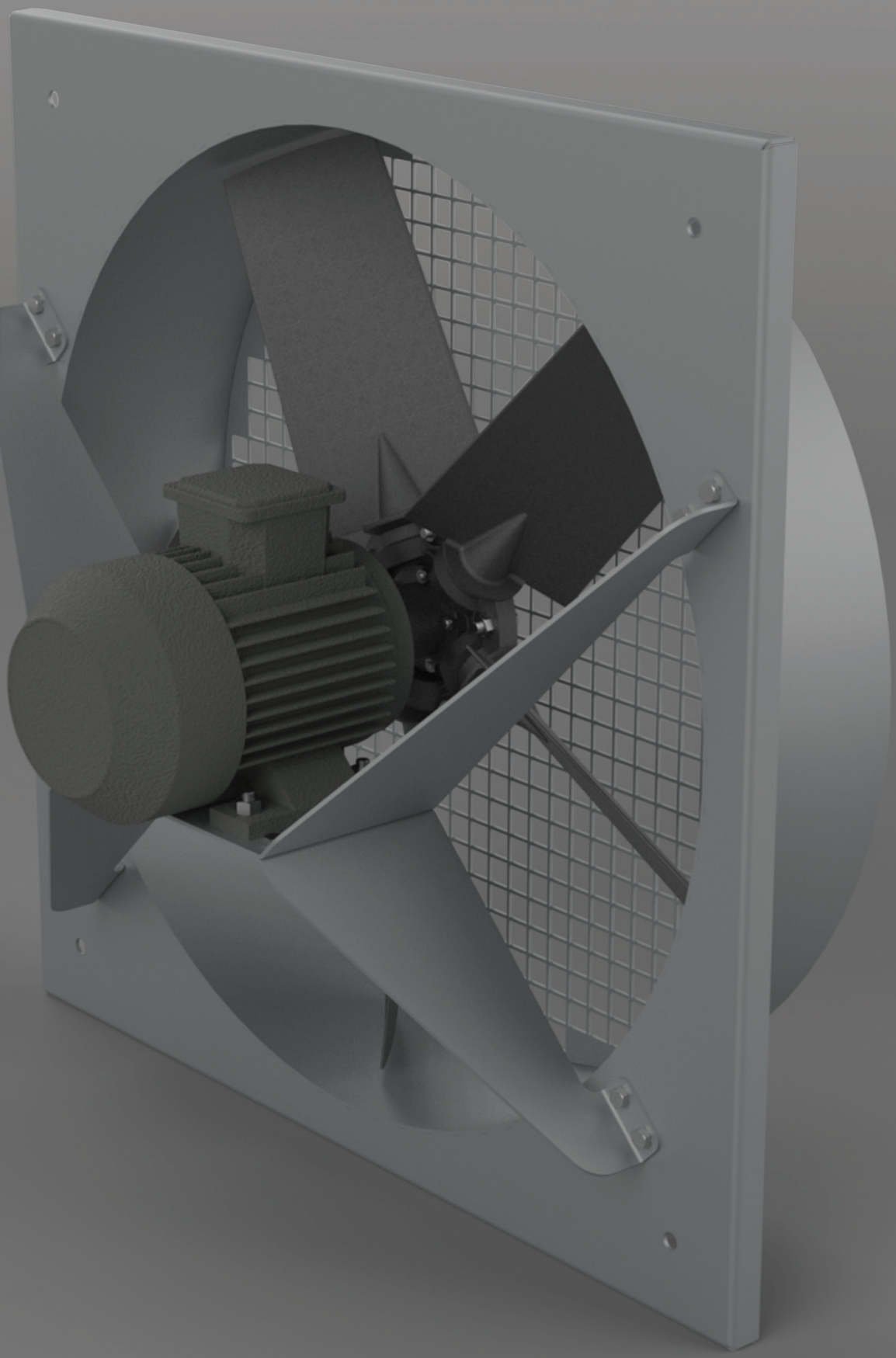

fanturk.com.tr

Teknik Özellikler

DUVAR TİPİ AKSİYAL FAN

D-FWA serisi duvar tipi aksiyal fanlar; yüksek hava debisi istenen havalandırma sistemlerinde duvara montaj için en ideal fanlardır. Kompakt yapıları sayesinde duvara direkt olarak monte edilebilirler. D-FWA serisi duvar tipi aksiyal fanlar yüksek performans, sorunsuz çalışma özelliklerine sahiptir.

Ø500 ve Ø1000 çaplar arasında imal edilir. Gövde korozyona karşı dayanıklı yüksek kalite galvaniz çelikten imal edilir. Kullanılan pervaneler özel alaşımlı alüminyumdan imal edilen kanat açıları ayarlanabilir tiptedir. Standart olarak (380 V -50 Hz) veya talep üzerine diğer voltaj ve frekanslarda kullanılmaya uygun olarak imal edilmektedir. Class F, S1, IP55 tek devirli ya da çift devirli motor kullanılmaktadır.

Opsiyonel olarak Ex-Proof özellikli olarak imal edilebilir.

Kullanım Alanları

Havalandırma ihtiyacını karşılamak için her türlü sanayi, ofis, depo, hangar, atölye ve konut projelerinde kullanılabilir.

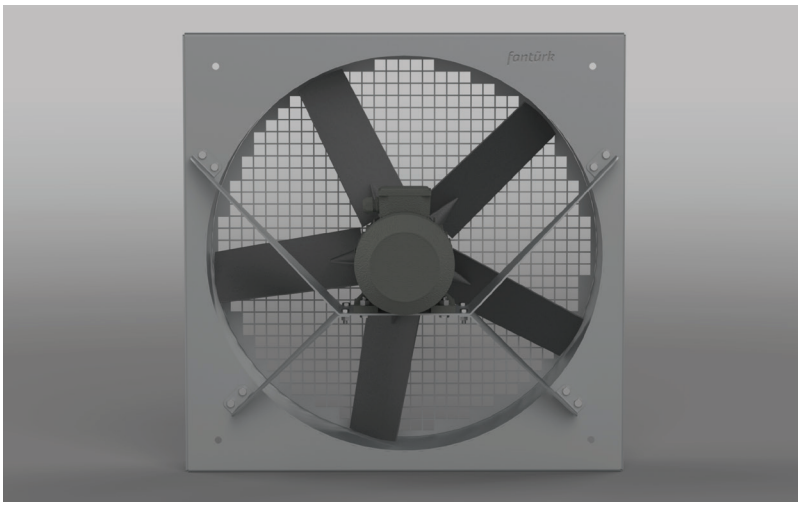

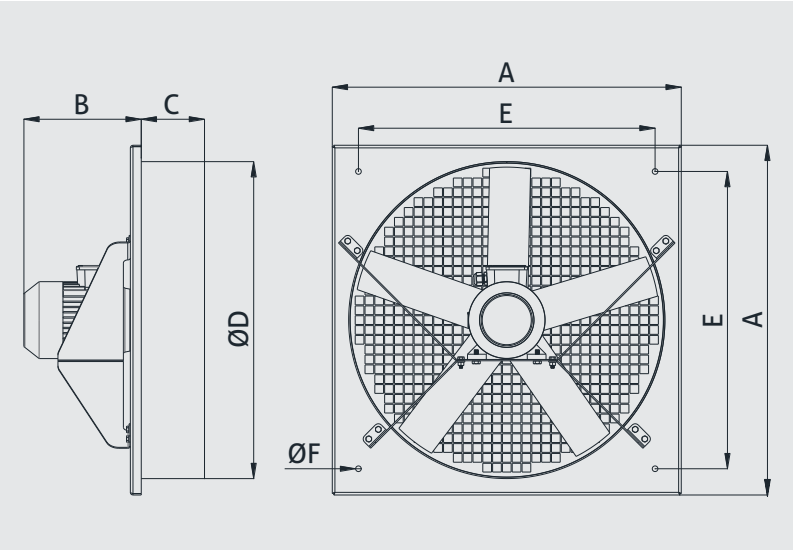

MODEL	A	B	C	D	E	E	MOTOR GÜCÜ	AKIM	KUTUP SAYISI	VOLTAJ	FREKANS
	mm	mm	mm	mm	mm	mm	kW	A		V	Hz
D-FWA 400	500	210	105	420	380	13	0,18	0,6	4	380	50
D-FWA 450	550	210	105	470	430	13	0,37	1,1	4	380	50
D-FWA 500	600	260	105	520	480	13	0,55	1,6	4	380	50
D-FWA 600	700	260	105	620	580	13	0,75	2,1	4	380	50
D-FWA 700	800	270	145	725	680	13	1,1	2,6	4	380	50
D-FWA 800	950	320	195	825	830	13	2,2	5,1	4	380	50
D-FWA 900	1050	340	220	925	930	15	4	8,2	4	380	50
D-FWA 1000	1150	36	220	1025	1030	15	5,5	11,3	4	380	50

Performans Eğrileri

D-FWA 400

***Kanat Sayısı** 5*
***Göbek Boyutu** 5*
***Kanat Açısı** 30°*
***Kutup Sayısı** 4*
***Malzeme** Alüminyum*

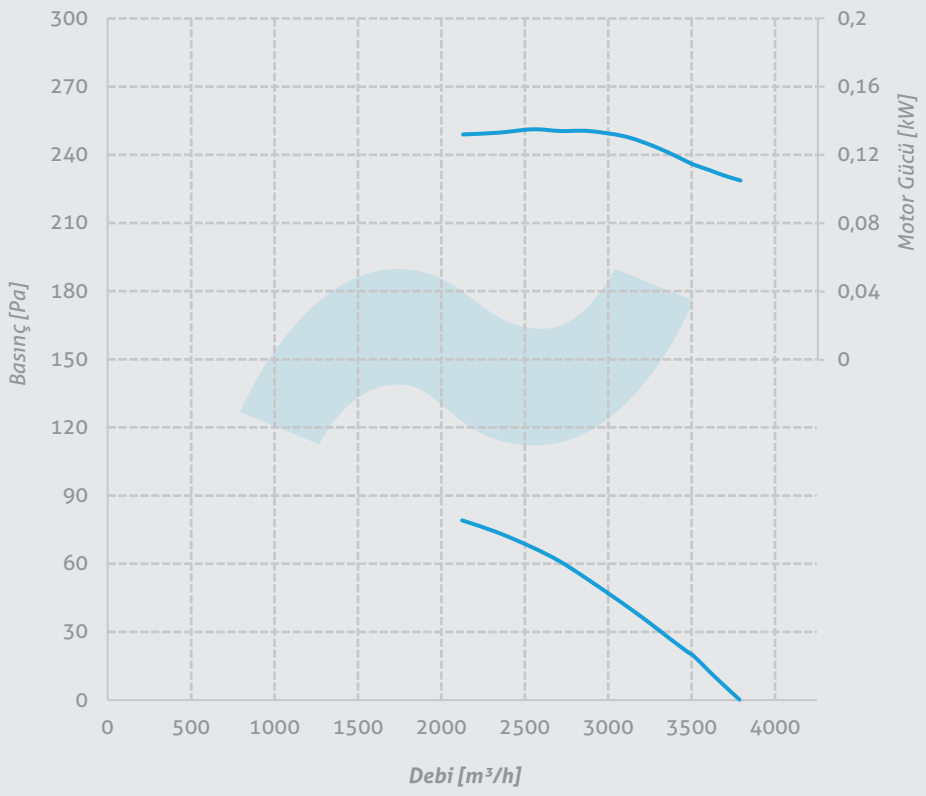

D-FWA 450

***Kanat Sayısı** 5*
***Göbek Boyutu** 5*
***Kanat Açısı** 35°*
***Kutup Sayısı** 4*
***Malzeme** Alüminyum*

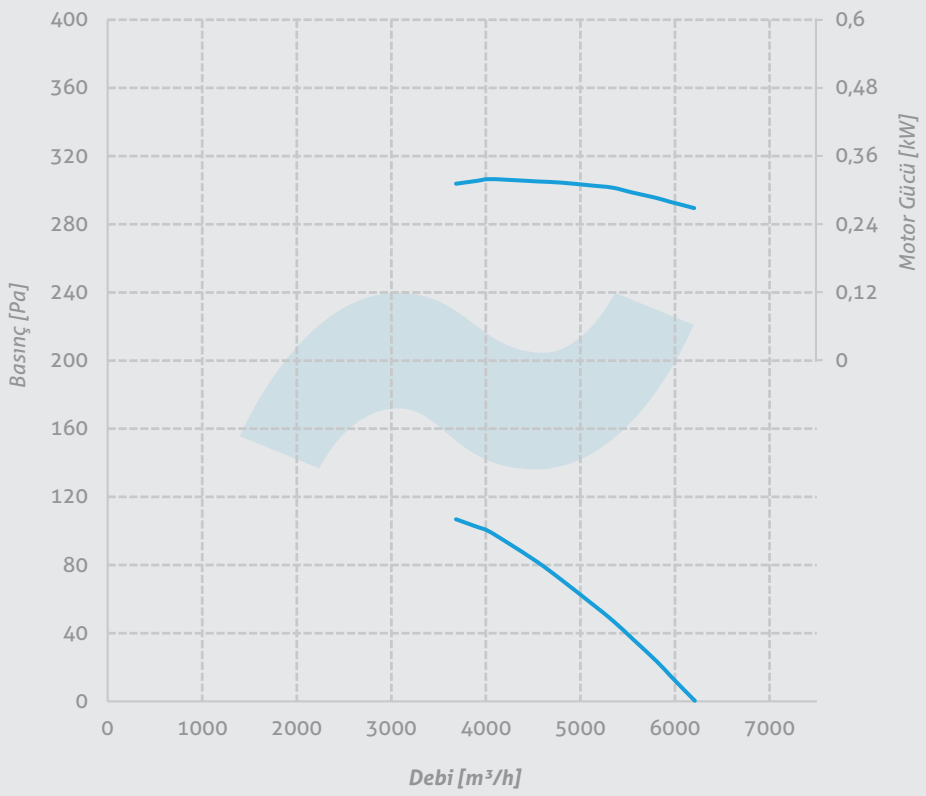

Performans Eğrileri

D-FWA 500

Kanat Sayısı 5
Göbek Boyutu 5
Kanat Açısı 35°
Kutup Sayısı 4
Malzeme Alüminyum

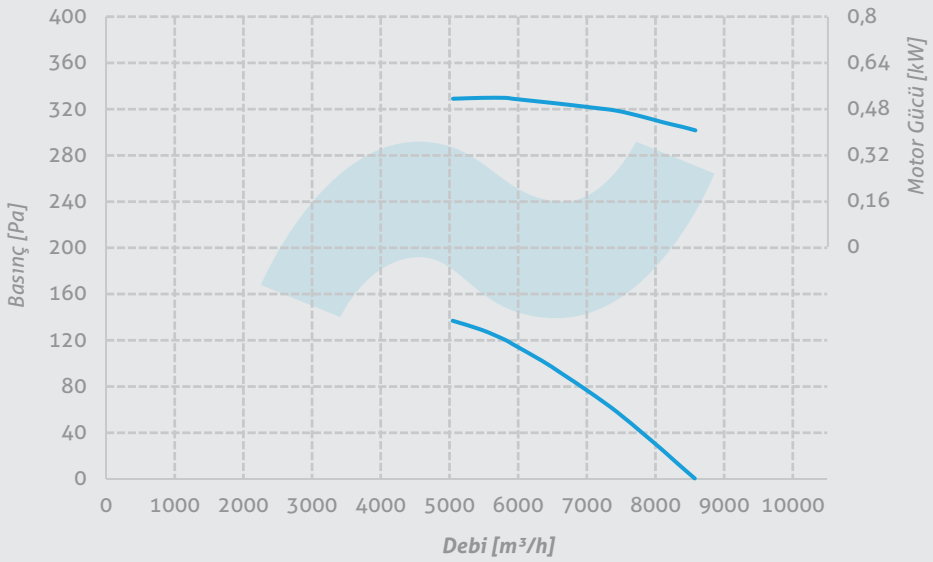

D-FWA 600

Kanat Sayısı 5
Göbek Boyutu 5
Kanat Açısı 30°
Kutup Sayısı 4
Malzeme Alüminyum

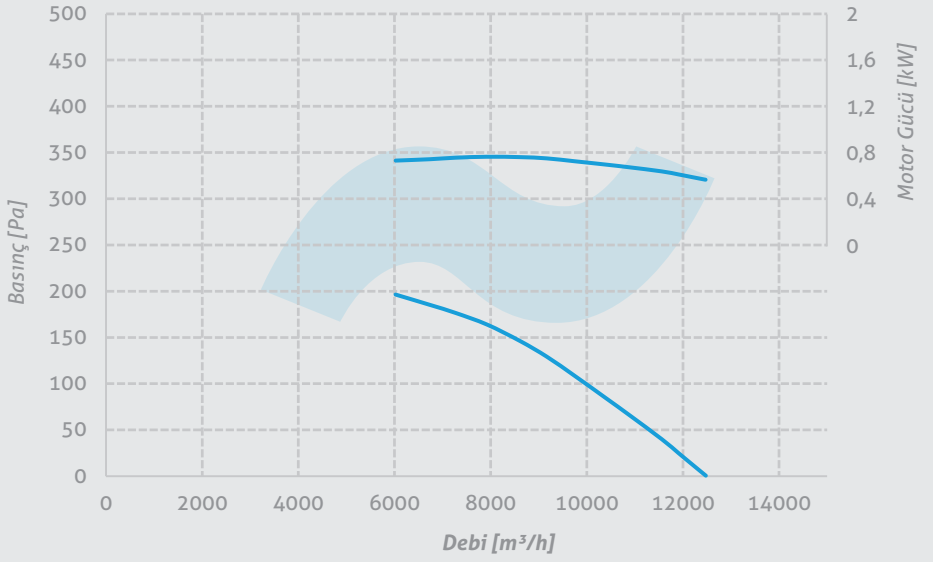

D-FWA 700

Kanat Sayısı 5
Göbek Boyutu 5
Kanat Açısı 25°
Kutup Sayısı 4
Malzeme Alüminyum

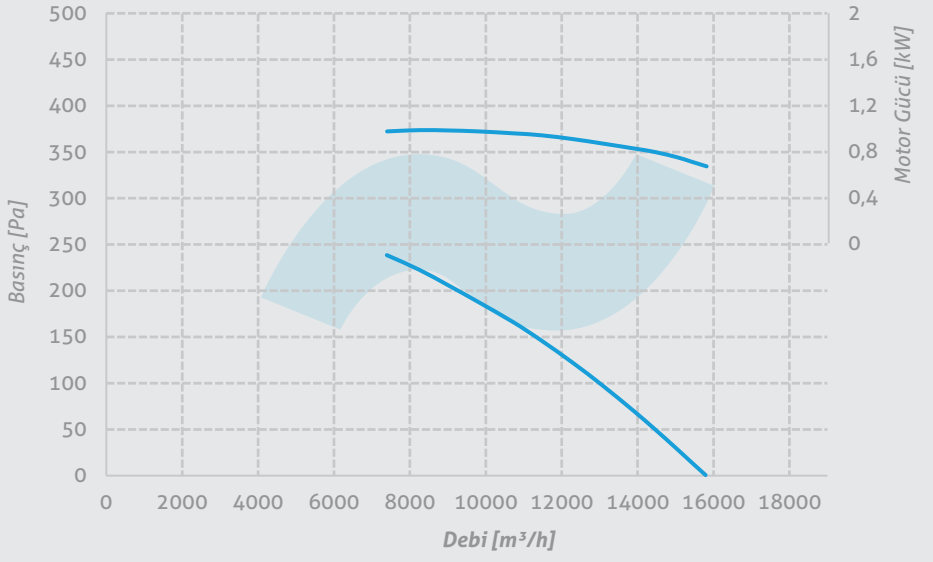

Performans Eğrileri

D-FWA 800

Kanat Sayısı 5
Göbek Boyutu 5
Kanat Açısı 30°
Kutup Sayısı 4
Malzeme Alüminyum

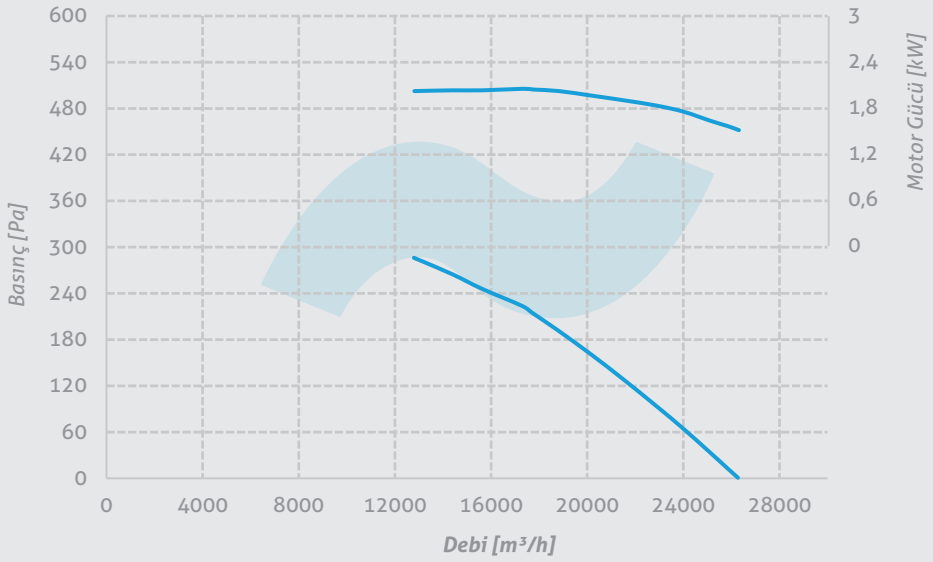

D-FWA 900

Kanat Sayısı 5
Göbek Boyutu 5
Kanat Açısı 35°
Kutup Sayısı 4
Malzeme Alüminyum

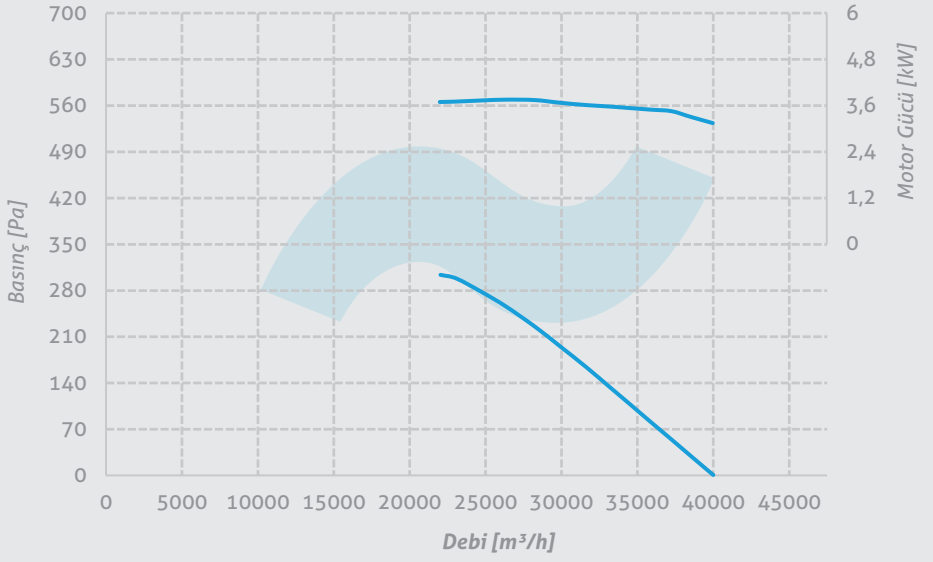

D-FWA 1000

Kanat Sayısı 5
Göbek Boyutu 5
Kanat Açısı 37,5°
Kutup Sayısı 4
Malzeme Alüminyum

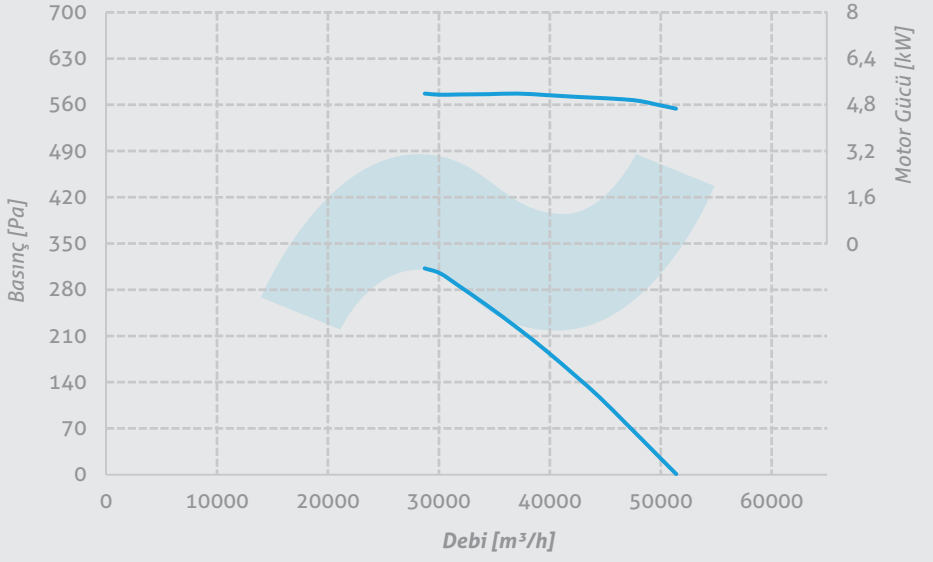

Minareliçavuş OSB Mah. 202. Sk. No:19 Nilüfer Bursa
T: 0(224)482 50 95 E: info@fanturk.com.tr

fanturk.com.tr